GOLD

全国24小时服务热线
400-828-0000
www.mamahao.com

GOODBABY CHILD PRODUCTS CO., LTD.
好孩子儿童用品有限公司
江苏省昆山市陆家镇陆丰东路28号 邮编：215331
No.28 East Lufeng Road, Lujia Town, Kunshan City, Jiangsu Province, China 215331

CY_171_0820_B0316

gb

GOLD

QBIT/QBIT+

FUTURE PERFECT

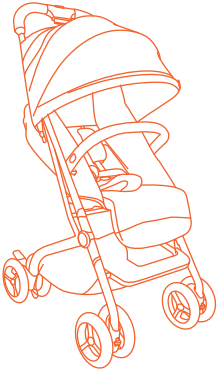

婴儿车组装方法 4
PREPERATION

婴儿车折叠方法 5
FOLDING

安全带系统使用方法 6
USING THE HARNESS SYSTEM

前扶手使用方法 9
USING THE BUMPER BAR

遮阳篷使用方法 10
USING THE SUN CONOPY

座兜调节方法 11
ADJUSTING THE SEAT POSITION

脚踏调节方法 12
ADJUSTING THE LEGREST

刹车使用方法 13
USING THE BRAKE

前轮定向\万向使用方法 14
USING THE SWIVEL LOCKS

前后轮快拆方法 15
REMOVING THE WHEELS

婴儿安全座椅提篮使用方法 16
ATTACH THE INFANT CAR SEAT

布套拆卸方法 18
REMOVING THE FABRIC

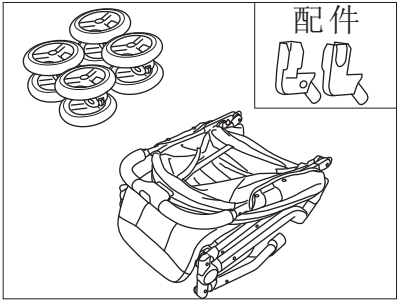

1

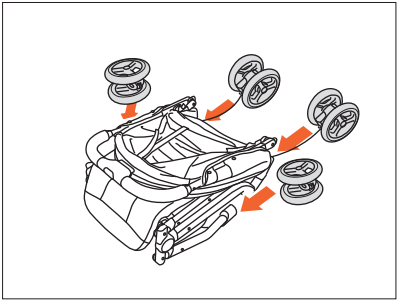

2

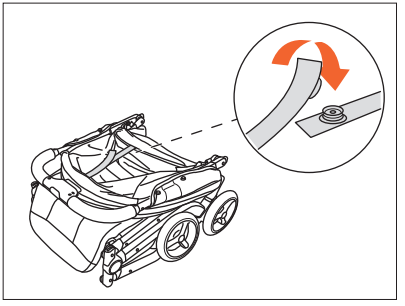

3

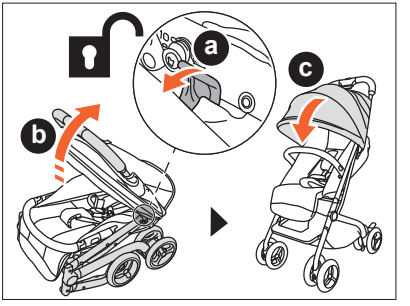

4

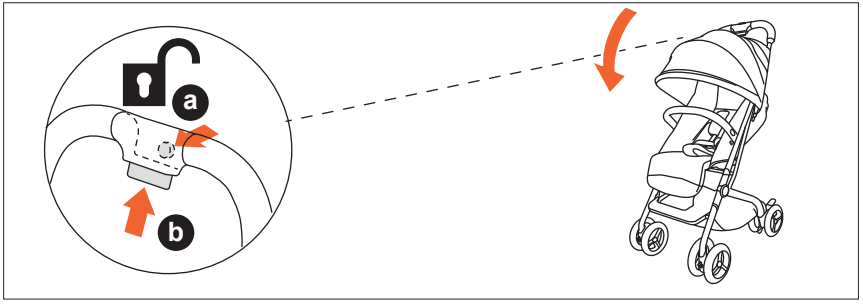

1

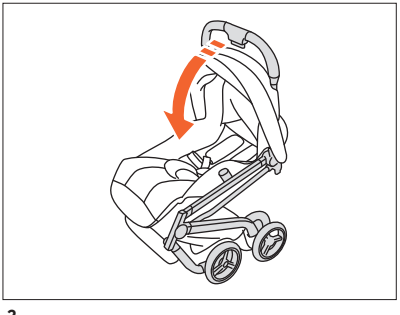

2

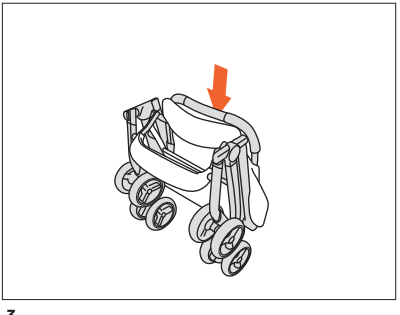

3

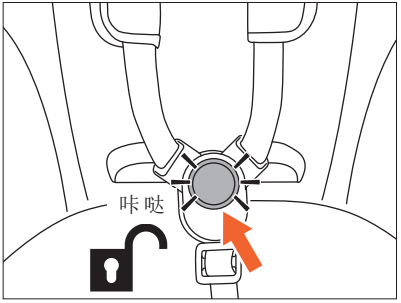

1

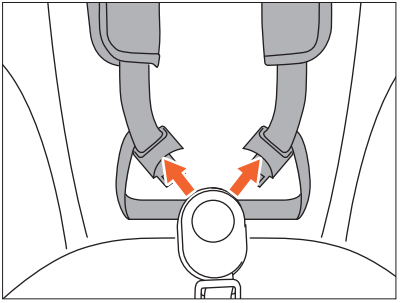

2

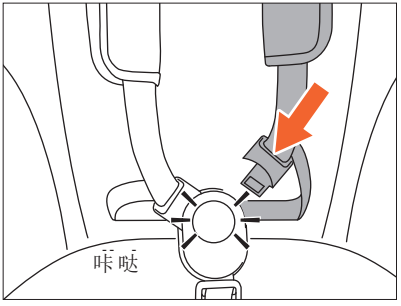

3

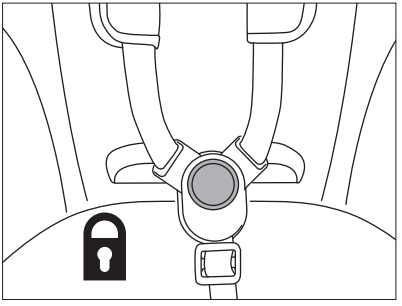

4

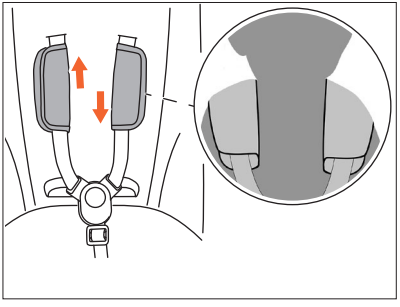

1

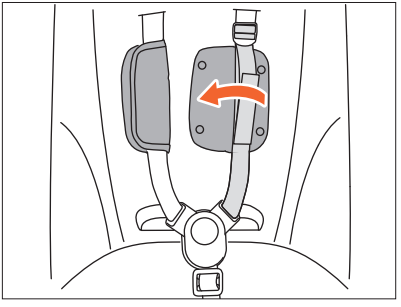

2

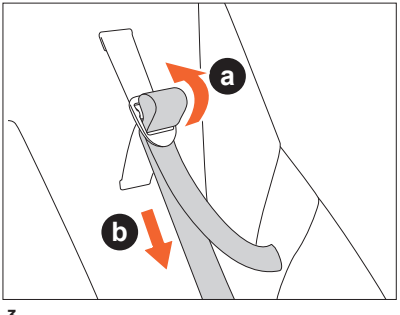

3

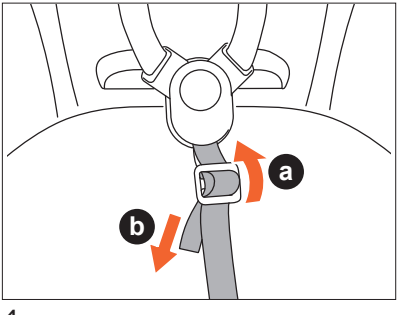

4

AUS

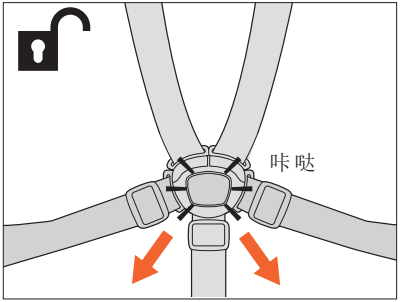

1

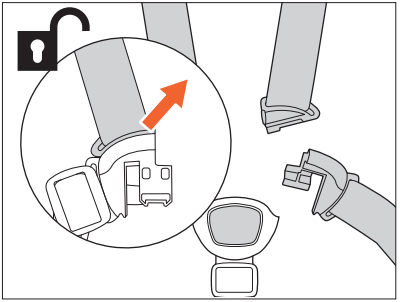

2

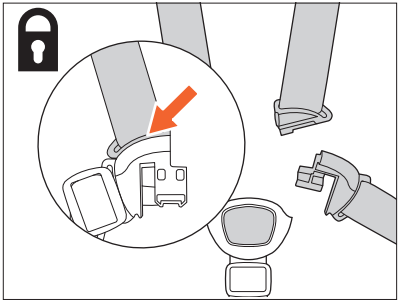

3

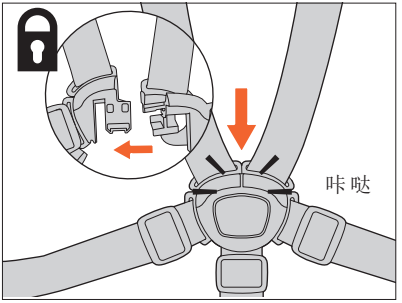

4

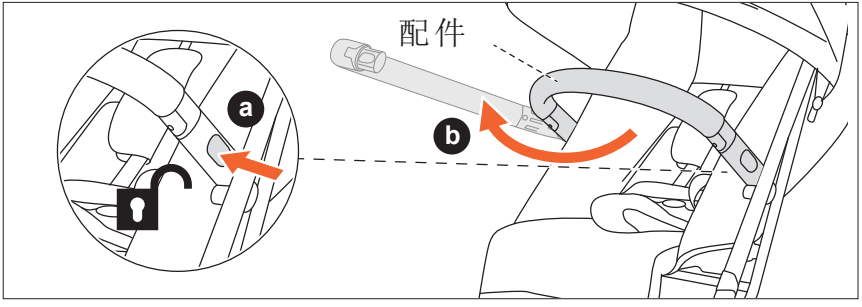

1

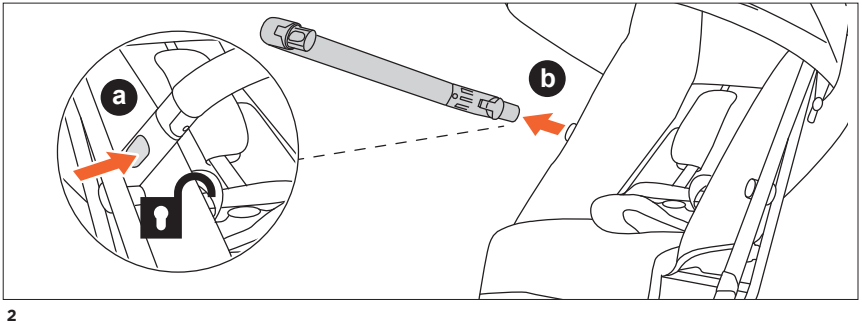

2

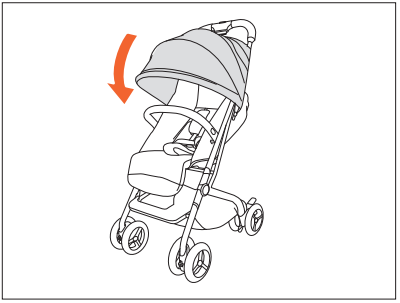

1

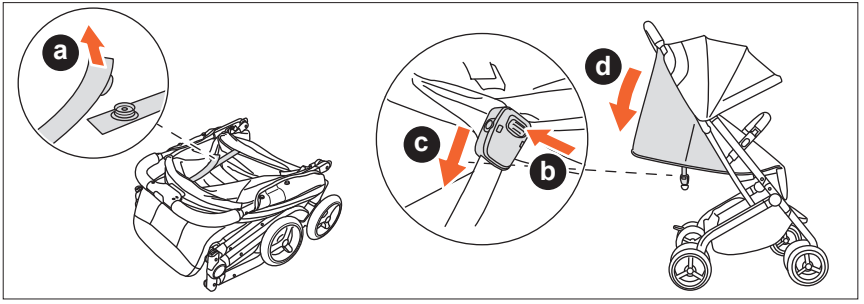

1

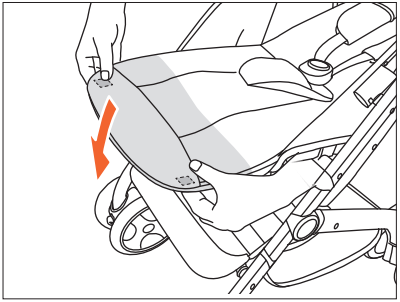

1

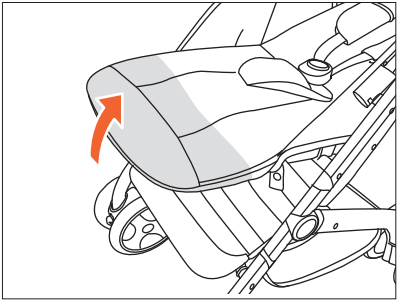

2

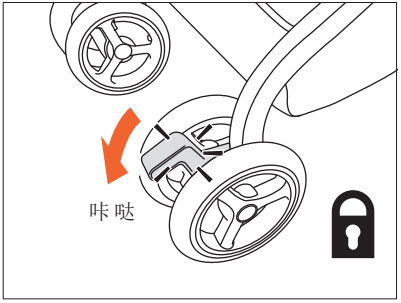

1

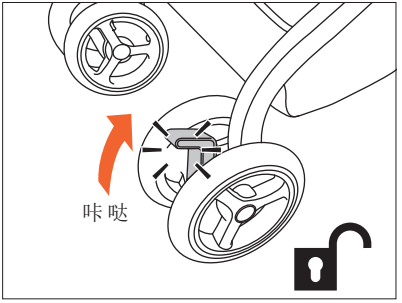

2

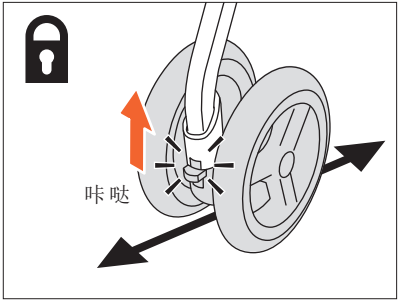

1

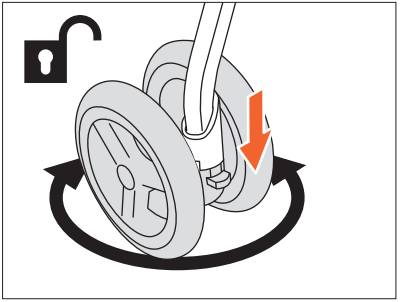

2

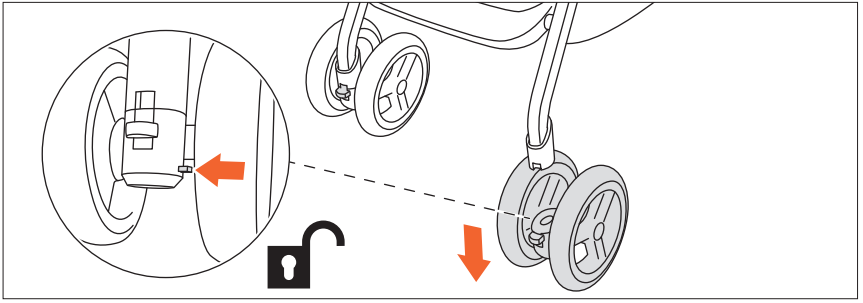

1

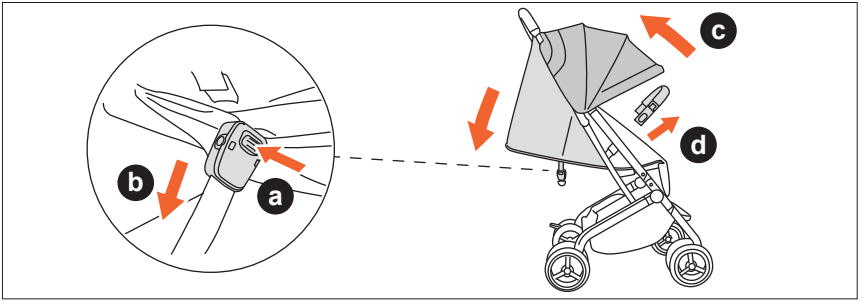

1

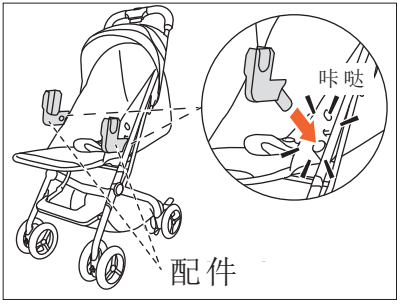

2

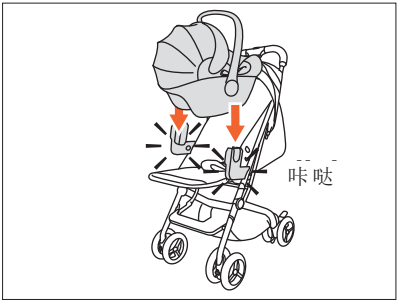

3

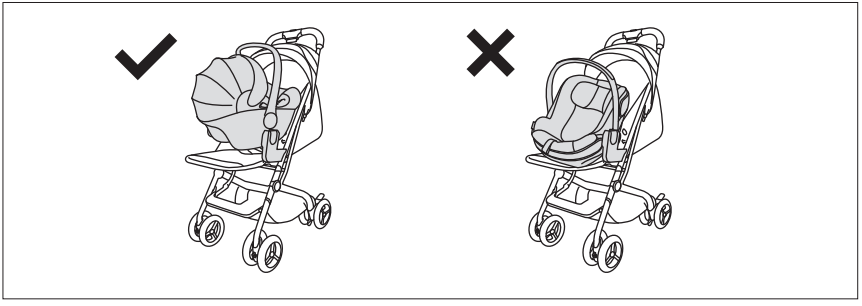

4

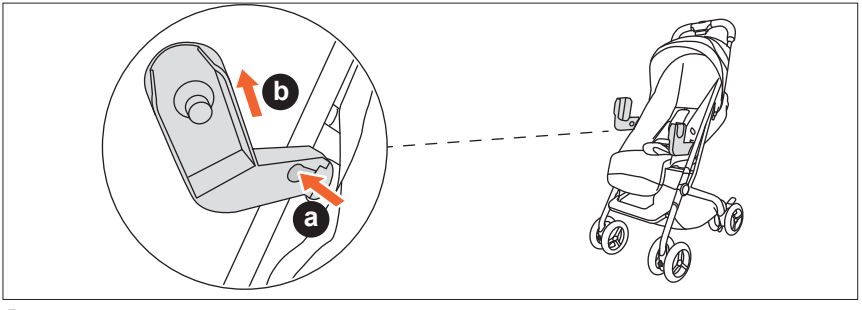

5

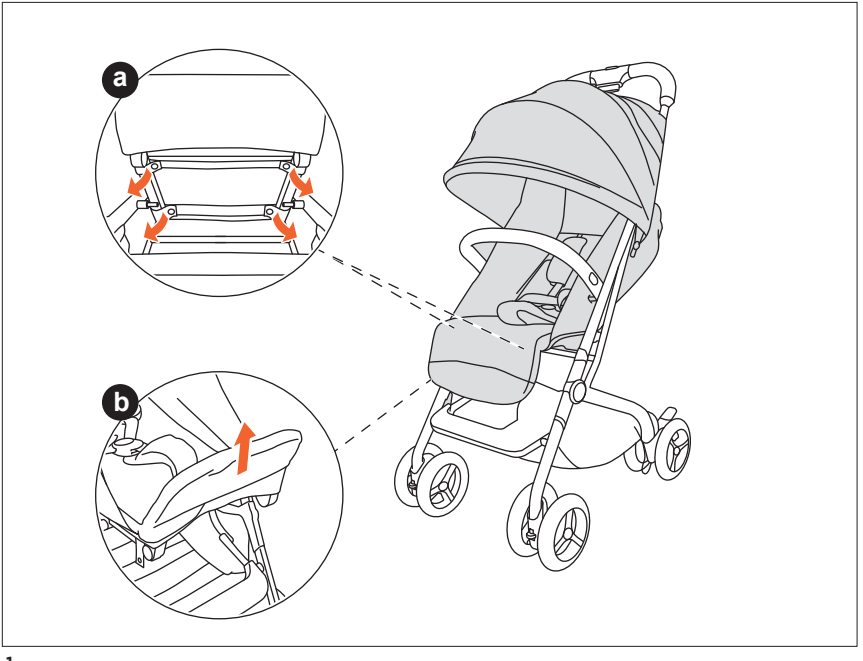

1

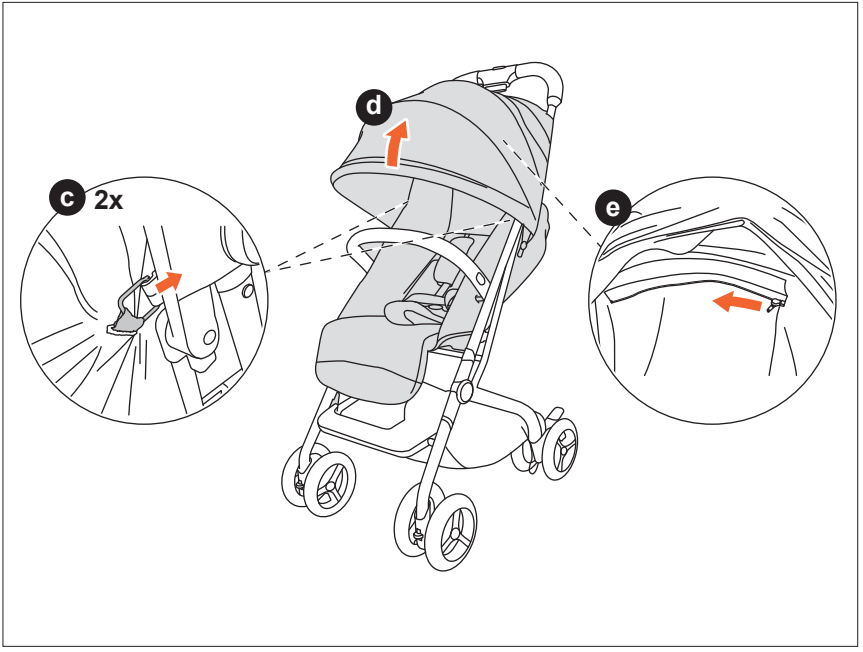
c
2x
d
e

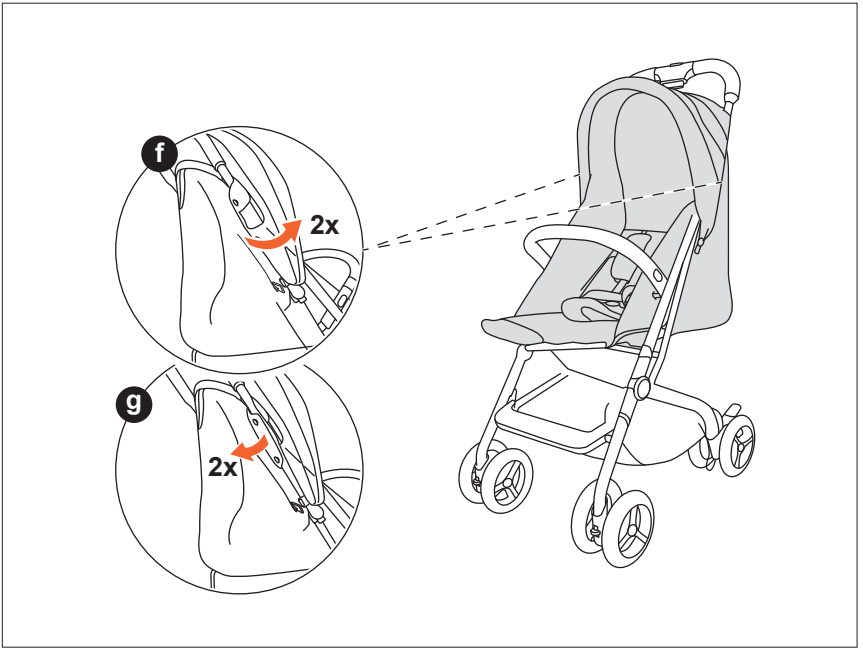

3

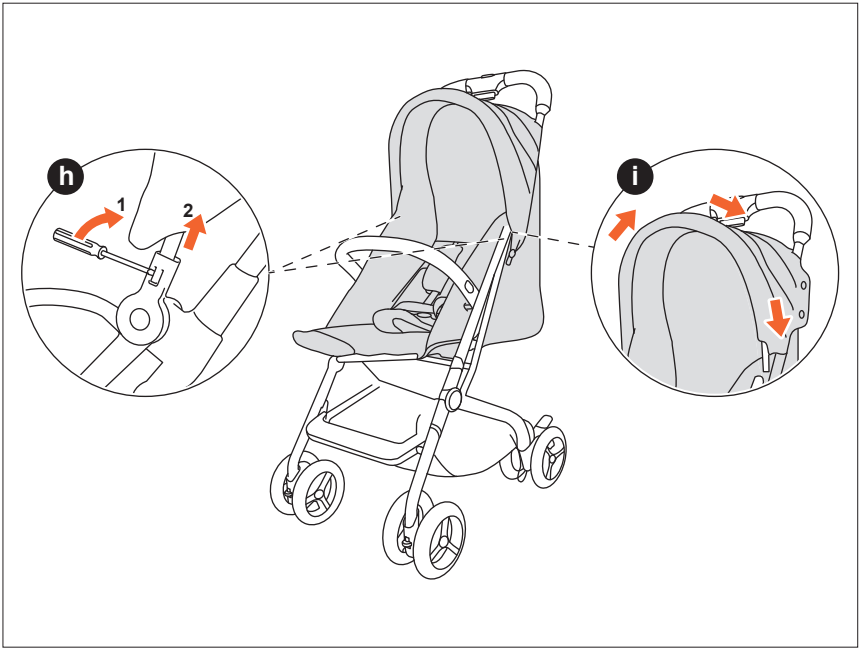
h
1
2
i

I

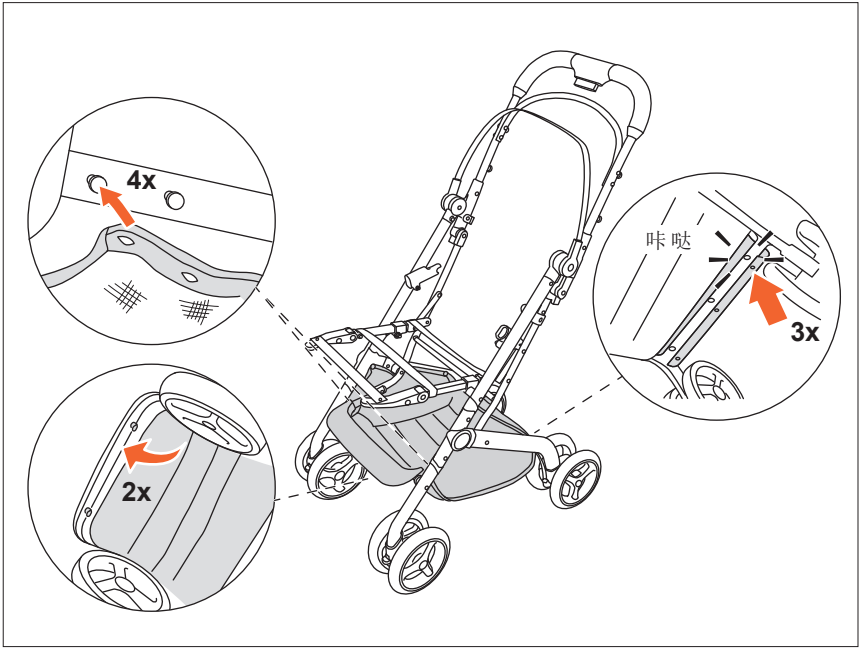
4x
咔哒
3x
2x